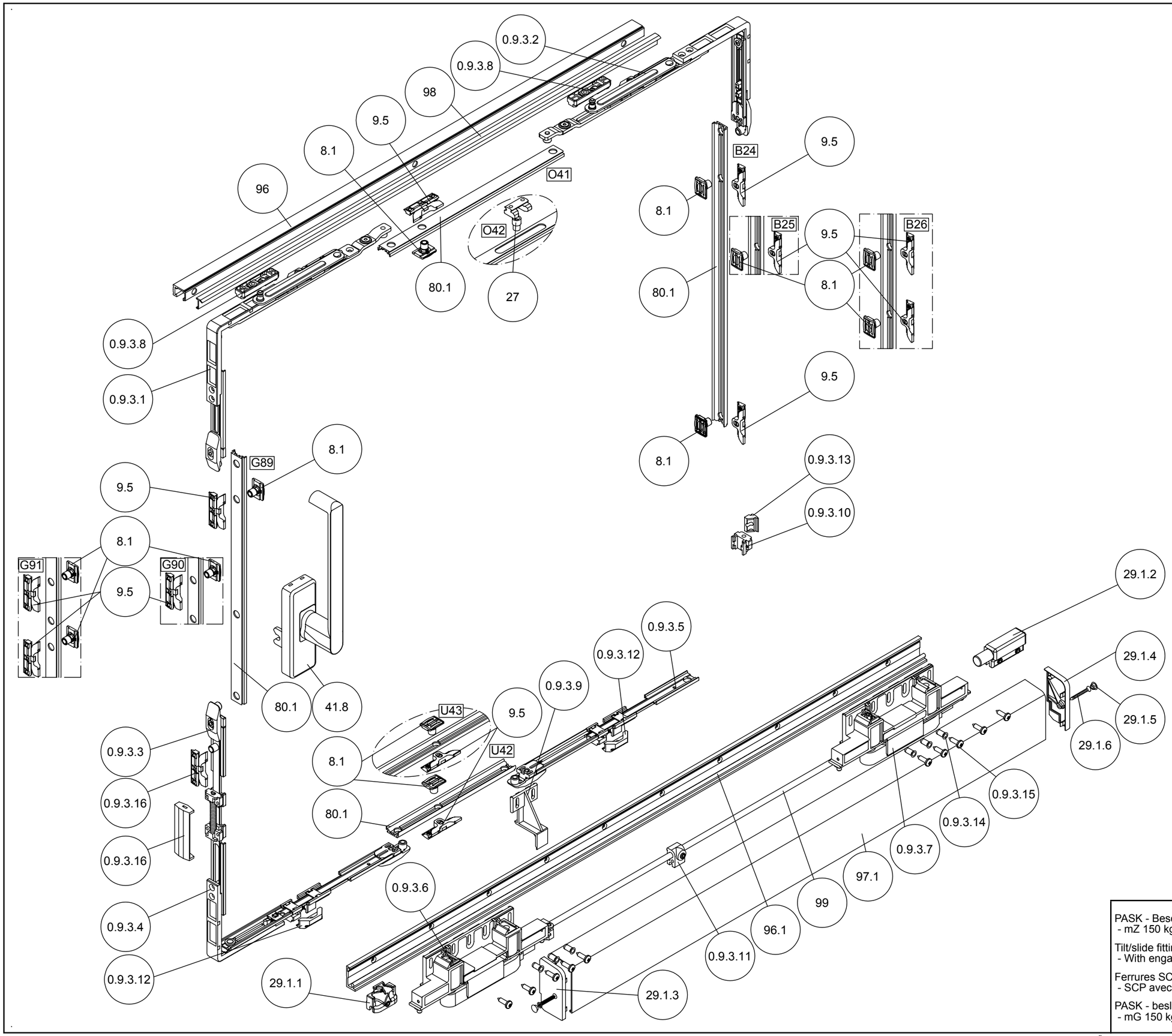

0.9.3	1	276151	276152	
8.1	50	243048		
9.5	50	233684		
27	1	248621		
29.1	1	233365		Silver Look
41.8	1	247685	247686	C0
80.1	6m	333876		C0
96	6m	223695		C0
96.1	6m	153900		C0
97.1	6m	199370		
98	6m	223460		RAL 9016
99	5m	219657		

PASK - Beschlag - Beschlagübersicht
- mZ 150 kg

Tilt/slide fitting - Overview of fittings
- With engagement mechanism 150 kg

Ferrures SCP - Vue éclatée des ferrures
- SCP avec ferrures 150 Kg

PASK - beslag - Overzicht beslag
- mG 150 kg

K18320

0504

Schüco AWS

Technische Änderungen vorbehalten. Alle Rechte vorbehalten. • Subject to change without notice. All rights reserved.
Sous réserve de modifications techniques. Tous droits réservés. • Technische wijzigingen voorbehouden. Alle rechten voorbehouden.
©Schüco International KG, Bielefeld, Germany.